恒温阀芯
TM006 BASIC
07TM0607

技术参数(*)

锁紧力（牙距 M1,5）	8 ÷ 10 Nm
标准	EN-1111
爆破水压	>25 bar/ 1 min
寿命测试 EN-1111	50000 cycles
最高热水温度	90 °C
限温环最大限制角度（由38℃至全冷、全热）	±170°
噪音水平	17,80 ÷ 20,10 db
操作力矩	
转 左-右	0.03 ÷ 0.18 Nm
敏感度（36-40℃）（把手 20mm）	18-21 mm
冷水失效安全性测试	完美切断
自由流量	20 l/min at 3 bar

敏感度

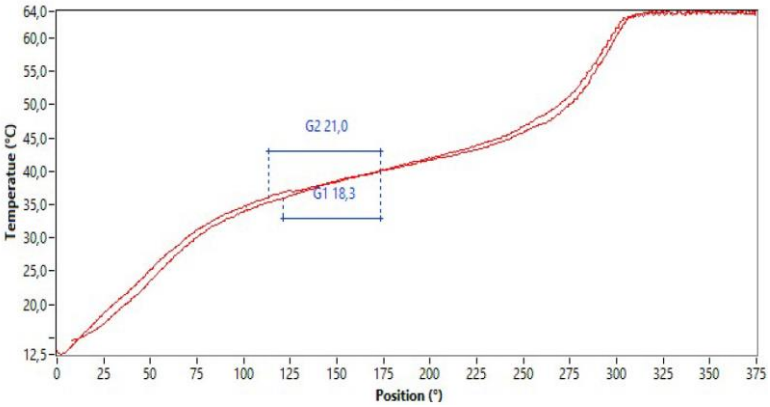

流量

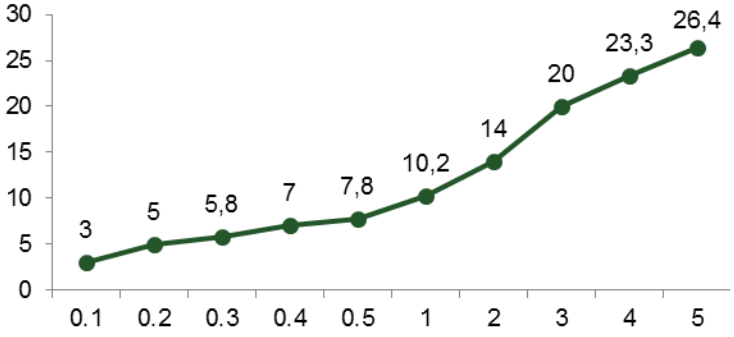

(*) Measured with Sedal's faucet

恒温阀芯
TM006 BASIC

技术尺寸

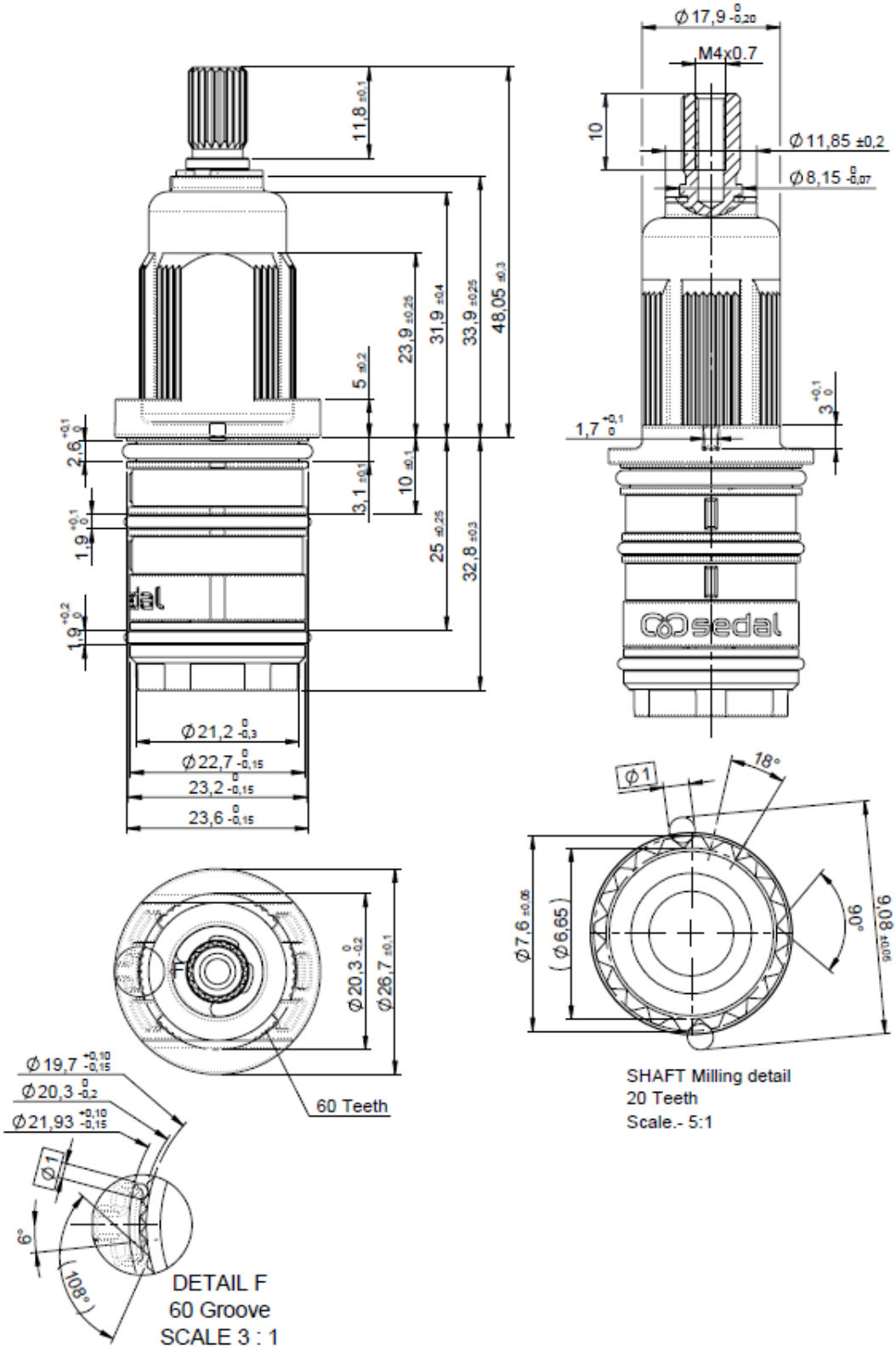

恒温阀芯
TM006 BASIC
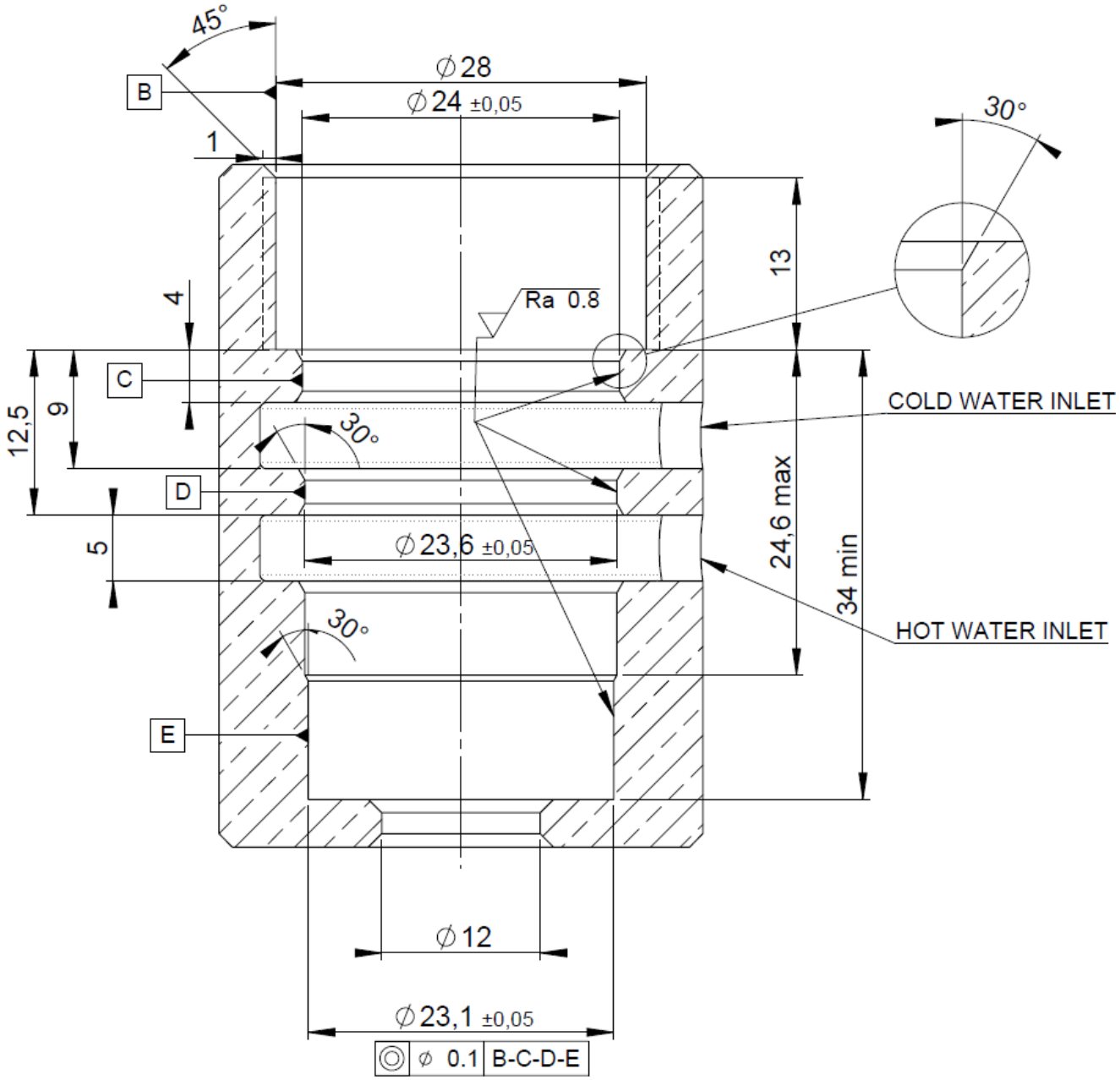
加工指引